LA TOTALMENTE NUEVA
QX60
INFINITI

# LA VIDA ESTÁ LLENA DE MOMENTOS. CONQUÍSTALOS CON ESTILO.

Una vida plena, es una vida que está siempre activa y en constante movimiento. Conquista la vida, en cada una de sus facetas, con el estilo inigualable de **LA TOTALMENTE NUEVA INFINITI QX60**. Una SUV completamente renovada y rediseñada para que vivas el lujo en cada uno de tus trayectos. Sus 3 filas de asientos harán que cada viaje se convierta en toda una experiencia de manejo: pasa de un viaje en familia a una sala de conciertos en un abrir y cerrar de ojos, **LA TOTALMENTE NUEVA INFINITI QX60** es estéticamente hermosa y, a la vez, increíblemente funcional. Más allá de la versatilidad que encontrarás para conquistar tu estilo de vida, esta asombrosa SUV te ofrece un sólido conjunto de tecnologías en seguridad y asistencia al conductor, que la convierten en un espacio productivo que te mantiene conectado y enfocado en todo lo que está por venir.

**^ ESPEJO RETROVISOR INTELIGENTE FRAMELESS** Con un borde casi imperceptible, el espejo retrovisor inteligente luce mejor que nunca y, además, puede convertirse en un monitor LCD para mostrarte detalladamente con una imagen en alta definición todo lo que hay detrás de ti sin importar si tu porta equipajes va lleno o si alguien en los asientos de atrás obstruye tu visión.

Imágenes de referencia. Consulta equipamiento por versión en infiniti.mx

## COLORES EXTERIORES*

MOONBOW BLUE

WARM TITANIUM

GRAPHITE SHADOW**

MAJESTIC WHITE

## ^ REFLEJA TU PERSONALIDAD

De sofisticado a dinámico. Nuestra extensa gama de colores se adapta perfectamente a tu estilo de vida para que el lujo y distinción que caracterizan a INFINITI te acompañen brillando en cada uno de los escenarios que decidas recorrer a bordo de tu vehículo.

*Consulta disponibilidad y combinaciones de colores exteriores e interiores en tu Centro INFINITI.
**Disponible en todas las versiones, excepto Autograph.

## ˅ MUÉVETE CON DISTINCIÓN

Para ayudarte a afrontar lo que sea que la vida te depare, **LA TOTALMENTE NUEVA INFINITI QX60** está disponible con rines de aleación con acabado mecanizado y neumáticos de perfil bajo.

Rines de aleación de aluminio de 20" color plata oscuro (LUXE AWD).

Rines de aleación de aluminio de 20" con acabados en color negro (SENSORY AWD / AUTOGRAPH AWD).

## ^ NO SÓLO ILUMINES TUS CAMINOS, BRILLA EN ELLOS

LA TOTALMENTE NUEVA INFINITI QX60 ilumina de una mejor manera el camino con faros digitales LED. Estos distintivos faros "Digital Piano Key" te permitirán mirar el camino delante de ti mejor que nunca ya que cuentan con la función Asistencia de Luces Altas (HBA) que te ayudarán determinando si tus caminos requieren mayor intensidad lumínica encendiendo y/o apagando las luces altas de tu vehículo para que siempre tengas una visión amplía de tu camino sin perturbar a nadie que vaya delante tuyo.

Faros delanteros LED con Sistema Inteligente de Cambio de Intensidad de Luz y luces diurnas LED (LUXE AWD / SENSORY AWD / AUTOGRAPH AWD)
Faros con ajuste de altura automático y sistema de luces adaptativas (SENSORY AWD / AUTOGRAPH AWD).

## COLORES INTERIORES

*Sólo disponible en versión Luxe.
**Sólo disponible en versiones Sensory y Autograph.

## ACABADOS INTERIORES

***Sólo disponible en versión Luxe.
****Sólo disponible en versiones Sensory y Autograph.

### ^ CADA ELECCIÓN TE DISTINGUE

Una paleta rica y moderna es la base para un espacio premium. Involucra tus sentidos con una sorprendente combinación a la vista y al tacto.

# PERFECCIÓN EN CADA DETALLE

Dentro de la espaciosa cabina de **LA TOTALMENTE NUEVA INFINITI QX60**, encontrarás una gran cantidad de materiales delicados que te aíslan del mundo exterior, ofreciéndote una sensación de calma cada vez que entras en ella. A bordo, sin importar en qué fila viajes, sus asientos te brindarán un máximo nivel de confort, gracias a su acolchado exquisito que llega hasta el tablero, dejándote sentir el resultado mismo de poner atención hasta en el más mínimo de los detalles.

Imágenes de referencia. Consulta equipamiento por versión en infiniti.mx

**LIBÉRATE DE LOS CABLES** Conexión inigualable en cada viaje gracias al conjunto de tecnologías de INFINITI InTouch® Services. Conecta fácilmente tu Smartphone con Apple CarPlay®/Android Auto® y disfruta de varias de sus aplicaciones en la pantalla táctil sin necesidad de enchufarlo. Además, tendrás siempre a tu disposición un Cargador Inalámbrico a bordo para que nunca te preocupes por perder la conexión y, si de compartir se trata, LA TOTALMENTE NUEVA INFINITI QX60 se convierte en una potente red WiFi con la que podrás conectar hasta siete dispositivos para navegar en internet, sin tener que preocuparte por la carga de éstos, ya que al interior encontrarás hasta siete puertos USB con los que podrás mantener la batería de tus dispositivos al 100.

Imágenes de referencia y pueden no corresponder con el modelo disponible en México. Consulta términos, condiciones y equipamiento por versión en infiniti.mx o en tu Centro INFINITI, Respeta las reglas de tránsito. La tecnología no suple el manejo responsable. CarPlay® es una marca registrada de Apple Inc. Android Auto® es una marca registrada de Google Inc. Utiliza Apple CarPlay® y Android Auto® solo cuando su uso sea seguro.

**FLEXIBILIDAD A TU ALCANCE** LA TOTALMENTE NUEVA INFINITI QX60 se adapta a tu estilo de vida en cada viaje que realices en ella. Los asientos de la segunda fila se inclinan y se deslizan facilmente con la Función Walk- In de un toque para permitirte crear más espacio para pasajeros o carga según tus necesidades, además crea un espacio completamente seguro para todos los integrantes de tu familia activando o desactivando el Seguro de Puertas para Niños para tranquilidad de todos a bordo.

El servicio de WiFi Hotspot requiere la contratación de un plan de datos al término de la prueba gratuita.

**TECNOLOGÍA QUE SIMPLIFICA LOS VIAJES**
ProPILOT Assist será tu mejor aliado al conducir por autopista o, principalmente, en ciudad. **LA TOTALMENTE NUEVA INFINITI QX60** brinda tranquilidad y hace más seguros tus viajes con tecnologías integradas. ProPILOT Assist te ayudará a frenar y acelerar el vehículo automáticamente, así como mantenerte en el carril, porque cuanto menos te preocupes por todo lo que te rodea en el camino, mayor será tu conexión con todos los que viajan a tu lado.

Sistema de advertencia de punto ciego (BSW) e Intervención de punto ciego (BSI)
Sistema de predicción y Frenado inteligente de colisión frontal con detección de peatones (FEB & P-FCW).
Sistema de advertencia y prevención de cambio de carril (LDW & LDP).
Asistencia de frenado inteligente (IBA).
Espejo retrovisor inteligente con cámara de visión trasera de alta resolución (HR-SRVM).
Control Crucero Inteligente (ICC).
Alerta de Tráfico Cruzado Trasero(RCTA).
Alerta de Atención al Conductor (DAA).

# EQUIPAMIENTO

QX60 LUXE

## DATOS TÉCNICOS

**ESPECIFICACIONES**

- Motor 3.5 litros (3,498 cc), 24 válvulas, DOHC, V6, Inyección Directa
- Potencia neta (hp @ rpm)279 hp @ 6,400 rpm
- Torque neto (Nm @ rpm)258 lb-ft @ 4,800 rpm

**TRANSMISIÓN**

- Transmisión automática de 9 velocidades con paletas de cambio al volante
- Selección de modos de manejo: Eco, Estándar, Sport, Personalizado y Nieve

**TRACCIÓN**

- Tracción inteligente AWD
- Sistema de ayuda para pendientes Hill Start Assist (HSA)
- Sistema de Control de Tracción (TCS)

**DIRECCIÓN**

- Dirección Asistida Eléctrica (EPS) sensible a la velocidad del vehículo
- Diámetro de Giro 11.8 metros

**SUSPENSIÓN**

- Delantera McPherson Independiente
- Trasera Multi-link independiente

**ARRASTRE**

- Gancho de arrastre y arnés para remolque
- Control de estabilidad para remolque
- Capacidad de Arrastre 2,722 kg

**RINES Y LLANTAS**

- Rines de aleación de aluminio de 20" color plata oscuro.
- Llantas 255/50R20

## CONFORT Y TECNOLOGÍA

- Pantalla inteligente táctil de 12.3" INFINITI InTouch® con indicadores del sistema, audio, navegación, etc. Compatible con Apple CarPlay® y Android Auto™
- Cuadro de instrumentos de 12.3" personalizable, con indicadores del velocímetro, tacómetro, navegación, seguridad, consumo, audio, clima, servicio, etc
- Sistema de navegación con gráficos 3D
- Sistema de visión periférica 360 (Around View Monitor) con detector de movimiento
- Sensores de proximidad frontales y traseros
- Freno electrónico de estacionamiento con función Auto Hold
- Llave inteligente con encendido remoto de motor

## SEGURIDAD

- ProPILOT Assist
- Bolsas de aire frontales de doble etapa para conductor y copiloto con sensor de presencia
- Bolsas de aire laterales para conductor y copiloto
- Bolsas de aire tipo cortina montadas en toldo con sensor de volcadura, con protección para las tres filas
- Bolsa de aire de rodillas para conductor
- Cinturones de seguridad delanteros de tres puntos (ELR conductor y AELR para pasajero), pre impacto, Pretensionadores y limitadores de carga
- Cinturones de seguridad de tres puntos para la segunda y tercera fila
- Sistema de anclaje superior para silla de bebé (LATCH & ISO-FIX)
- Control Dinámico Vehicular (VDC)
- Sistema de Monitoreo de Presión de Llantas (TPMS)
- Control Crucero Inteligente (ICC)
- Sistema Antibloqueo de Frenos (ABS)
- Distribución Electrónica de Fuerza de Frenado (EBD)
- Alerta de Tráfico Cruzado Trasero(RCTA)
- Sistema de advertencia de punto ciego (BSW) e Intervención de punto ciego (BSI)
- Sistema de predicción y Frenado inteligente de colisión frontal con detección de peatones (FEB & P-FCW)
- Alerta de Atención al Conductor (DAA)
- Sistema de advertencia y prevención de cambio de carril (LDW & LDP)
- Asistencia de frenado inteligente (IBA)

## CARACTERÍSTICAS

**EXTERIOR**

- Espejos exteriores ajustables y abatibles eléctricamente, con función de inclinación en reversa, calefactables y con memoria
- Faros delanteros LED con Sistema Inteligente de Cambio de Intensidad de Luz y luces diurnas LED
- Luces traseras y direccionales LED
- Apertura de cajuela eléctrica
- Cristales eléctricos delanteros y traseros de un solo toque, con sistema antiopresión
- Rieles en techo
- Limpiaparabrisas con función automática sensible a la velocidad y a la lluvia

**INTERIOR**

- Acabados en aluminio
- Techo panorámico eléctrico
- Volante con ajuste manual telescópico (altura y profundidad)
- Volante y palanca de velocidades tapizados con piel
- Volante con ajuste telescópico eléctrico y 2 memorias
- Consola central delantera tapizada con piel con descansabrazos, compartimento para objetos personales y compartimento oculto inferior
- Aire acondicionado de triple zona con control automático de temperatura
- Rejillas de aire acondicionado para segunda y tercera fila montadas en el techo
- Espejo retrovisor con Anti-Deslumbrante automático y apertura de garage (Homelink), sin bordes
- 6 puertos USB (4 tipo A y 2 tipo C) distribuidos a lo largo de las 3 filas y 3 tomacorrientes de 12V
- Cargador inalámbrico para celular

**ASIENTOS Y VESTIDURAS**

- Asiento del conductor con ajuste eléctrico de 8 posiciones con 2 memorias y soporte lumbar eléctrico de 4 posiciones
- Asiento del copiloto con ajuste eléctrico de 8 posiciones y soporte lumbar eléctrico de 2 posiciones
- Asientos de segunda fila abatibles mediante botón de un toque, para fácil entrada y salida a la tercera fila
- Asientos del conductor y copiloto con calefacción
- Asientos tapizados con piel
- Segunda fila abatible 60/40
- Tercera fila abatible 60/40

**AUDIO Y ENTRETENIMIENTO**

- Sistema de audio Bose Performance® Series de 17 bocinas
- Conectividad con Apple CarPlay® Inalámbrico
- Conectividad con Android Auto®
- Sistema de llamadas manos libre Bluetooth
- Streaming de audio vía Bluetooth

## QX60 SENSORY

Incluye todas las especificaciones de QX60 Luxe, más:

**EXTERIOR**

- Espejos exteriores con antideslumbrante automático
- Faros con ajuste de altura automático y sistema de luces adaptativas
- Apertura y cierre de cajuela con función manos libres

**INTERIOR**

- Acabados en madera natural oscura de poro abierto
- Volante calefactable
- Sistema avanzado de control climático con auto recirculación, purificador de aire Plasmacluster™ y filtro de Polifenol UVA
- Espejo retrovisor inteligente con cámara de visión trasera de alta resolución (HR-SRVM)
- 7 puertos USB (5 tipo A y 2 tipo C) distribuidos a lo largo de las 3 filas y 2 tomacorrientes de 12V
- Tomacorriente de 120V
- Cortinas de privacidad traseras manuales

**ASIENTOS Y VESTIDURAS**

- Asiento del copiloto con ajuste eléctrico de 8 posiciones con 2 memorias y soporte lumbar eléctrico de 4 posiciones
- Asientos del conductor y copiloto con función de masaje
- Asientos del conductor y copiloto con ventilación
- Asientos de tercera fila abatibles eléctricamente desde la cajuela (solo para subirlos)
- Asientos de segunda fila con calefacción

**CONFORT Y TECNOLOGÍA**

- Head Up Display de 10.8"
- Iluminación ambiental interior

**RINES**

- Rines de aleación de aluminio de 20" con acabados en color negro

## QX60 AUTOGRAPH

Incluye todas las especificaciones QX60 Sensory, más:

**EXTERIOR**

- Techo en color grafito

**ASIENTOS Y VESTIDURAS**

- Asientos para seis pasajeros
- Asientos capitonados tapizados con piel semi-anilina (primera y segunda fila)
- Asientos en segunda fila tipo capitán con descansabrazos
- Consola central removible para segunda fila
- Tablero con insertos tapizados en piel semi-anilina capitonada

*Imágenes de referencia y pueden no corresponder con el modelo disponible en México. Consulta términos, condiciones y equipamiento por versión en infiniti.mx o en tu Centro INFINITI. Respeta las reglas de tránsito. La tecnología no suple el manejo responsable. CarPlay® es una marca registrada de Apple Inc. Android Auto® es una marca registrada de Google Inc. Utiliza Apple CarPlay® y Android Auto® solo cuando su uso sea seguro. InTouch® Services: Consulta términos, condiciones y equipamiento por versión. Los precios están sujetos a actualizaciones y pueden variar al momento de realizar la compra. Consulta la información más actualizada en https://www.infiniti-intouch-services.mx/infiniti-owners/ WiFi Hotspot: Requiere la contratación de un plan de datos al término de la prueba gratuita.

# INFINITI INTOUCH® SERVICES:

## PAQUETES

**SELECT/PLUS***
**(INCLUIDO POR 5 AÑOS DESDE LA VENTA DE TU VEHÍCULO):**

- Bloqueo / desbloqueo remoto de puertas
- Alerta de mantenimiento
- Notificación mantenimiento preventivo
- Mensaje enviado al vehículo
- Actualizaciones Over-The-Air
- Llamada de asistencia desde APP
- Vista mapa
- Vista satélite
- Destinos by Google
- Búsqueda conectada*
- Actualización de mapas Over-The-Air*
- Premium Traffic*
- TomTom Weather*

**PREMIUM**
**(INCLUIDO POR 1 AÑO DESDE LA VENTA DE TU VEHÍCULO):**

- Incluye paquete seguridad y conveniencia

**SEGURIDAD:**

- Notificación Automática de Colisión (ACN)
- Llamada de emergencia
- Conexión con asistencia vial
- Notificación de alarma
- Geocercas
- Alerta de valet
- Alerta de velocidad
- Alerta de movimiento programado
- Asistencia de vehículo robado

**CONVENIENCIA:**

- Arranque / apagado remoto de motor
- Luces destelladas y bocina remota
- Localizar mi vehículo
- Estado remoto de mi vehículo
- Borrado remoto de datos
- INFINITI personal assistant
- Envío de destino al vehículo
- Asistente de destino
- Planificador de viaje
- Navegación puerta a puerta

## WIFI HOTSPOT

- Convierte tu INFINITI en un punto de acceso WiFi Hotspot conectando hasta 7 dispositivos para transmitir, navegar, compartir y más desde la comodidad del vehículo.
- Se incluye un periodo de prueba de 1 mes o 1GB de servicio, lo que suceda primero.
- Requiere la contratación de un plan de datos al término de la prueba gratuita con el proveedor de telecomunicaciones.

*Imágenes de referencia y pueden no corresponder con el modelo disponible en México. Consulta términos, condiciones y equipamiento por versión en infiniti.mx o en tu Centro INFINITI. Respeta las reglas de tránsito. La tecnología no suple el manejo responsable. CarPlay® es una marca registrada de Apple Inc. Android Auto® es una marca registrada de Google Inc. Utiliza Apple CarPlay® y Android Auto® solo cuando su uso sea seguro. InTouch® Services: Consulta términos, condiciones y equipamiento por versión. Los precios están sujetos a actualizaciones y pueden variar al momento de realizar la compra. Consulta la información más actualizada en https://www.infiniti-intouch-services.mx/infiniti-owners/ WiFi Hotspot: Requiere la contratación de un plan de datos al término de la prueba gratuita.

# NÚMEROS DE PARTE Y APLICABILIDAD

| CATEGORÍA | NOMBRE DEL ACCESORIO | NÚMERO DE PARTE | LUXE | SENSORY | AUTOGRAPH |
|---|---|---|---|---|---|
| EXTERIOR | Kit de Remolque | 999T5BY100 | ▪ | ▪ | ▪ |
| | Set de Barras de Toldo Cromadas | T99R16SA1D | ▪ | ▪ | ▪ |
| | Porta Equipaje Rigido | NIMEXPULSMAF | ▪ | ▪ | ▪ |
| | Estribos Iluminados | T99T66SA0A | ▪ | ▪ | ▪ |
| | Luz de Bienvenida | T99F46SA0A | ▪ | ▪ | ▪ |
| | Porta Bicicletas Toldo | NIMEX231532A | ▪ | ▪ | ▪ |
| INTERIOR | Organizador de Área de Cajuela | T99C25DC0A | ▪ | ▪ | ▪ |
| | Red de Cajuela | T99C16SA0A | ▪ | ▪ | ▪ |
| | Tapete de Alfombra | T99E26SA1A / T99E26SA0A | ▪ | ▪ | ▪ |
| | Tapetes de Hule | 999E137000 / 999E136000V | ▪ | ▪ | ▪ |
| UNIVERSAL | Película de Seguridad | NIMEXPSL50AF | ▪ | ▪ | ▪ |
| | Birlos de Seguridad | 999W2JT000 | ▪ | ▪ | ▪ |
| | Kit de Emergencia | 999A3YZ000 | ▪ | ▪ | ▪ |
| | Tapones de Válvula con logo | 999MBYX000 | ▪ | ▪ | ▪ |
| | Porta Placas | 999MBYV000 | ▪ | ▪ | ▪ |

▪ Aplica

Los accesorios mostrados en este catálogo se venden por separado.
Consulta nivel de equipamiento y disponibilidad con tu Centro INFINITI o en infiniti.mx

# ACCESORIOS QUE ELEVAN LA EXPERIENCIA

A medida que redefinimos lo que significa ser dueño de un vehículo de lujo, también aumentamos las expectativas de lo que tu INFINITI puede hacer por ti, dentro y fuera del camino. Elige accesorios que acentúen la belleza de tu SUV, que iluminen cada uno de tus viajes y que potencialice cada una de tus aventuras a bordo. Cada accesorio genuino INFINITI se crea con los mismos estándares rigurosos con los que creamos tu vehículo; de esta manera, tu INFINITI siempre estará preparado para el viaje que tienes por delante. Para obtener más información, visita infiniti.mx.

**PORTABICICLETAS**

Cargar bicicletas para iniciar una nueva aventura en familia, no será ningún problema. Monta fácilmente en la parte trasera de tu SUV las bicis que quieres llevar contigo con este portabicicletas para barra de remolque.

Las imágenes y especificaciones son únicamente de referencia y pueden cambiar según la versión. Consulta tu Centro INFINITI.

## KIT DE REMOLQUE

Sorpréndete con la increíble capacidad de remolque de tu SUV incorporando este Kit que te permitirá remolcar lo que desees para tus vacaciones.

*Los elementos se venden por separado.

## ESTRIBOS ILUMINADOS

Subir o bajar de tu SUV, nunca será un problema. Un juego de 4 estribos iluminados con insertos en aluminio pulido con el nombre **INFINITI** fue incorporado en tu vehículo para facilitarte la entrada y salida de él, aún en condiciones con poca iluminación.

## LUZ DE BIENVENIDA

Recibe una cordial bienvenida al abordar y descender de tu SUV. Para aumentar la practicidad del vehículo, 2 barras de luz LED anuncian tu llegada encendiéndose, cada vez que abres la puerta o mediante el control remoto, incrementando tu visibilidad en locaciones con poca iluminación y facilitando tu entrada o salida del vehículo.

## SET DE BARRAS DE TOLDO (CROSSBARS)

Obtén un área de carga adicional que soporta una amplia variedad de volúmenes y pesos integrando en tu vehículo el set de barras en el toldo.

## RED DE CAJUELA

Ordena objetos y evita que se muevan dentro del portaequipajes.

## ORGANIZADOR DE ÁREA DE CAJUELA

La solución perfecta para mantener el orden dentro de tu cajuela.

Las imágenes y especificaciones son únicamente de referencia y pueden cambiar según la versión. Consulta tu Centro INFINITI.

# ESPECIFICACIONES TÉCNICAS

| DIMENSIONES EXTERIORES (MM) | |
|---|---|
| Largo | 5,033 |
| Ancho | 1,981 |
| Alto | 1,770 |
| Distancia entre ejes | 2,900 |
| **DIMENSIONES DE CAJUELA (L)** | |
| Tercera fila levantada | 411 |
| Tercera fila abatida | 1,178 |
| Tercera y segunda fila abatida | 2,135 |
| Compartimento interior oculto | 54 |
| **PESO (KG)** | |
| Peso vehicular | 2,112 |
| Peso bruto vehicular | 2,750 |
| **ARRASTRE (KG)** | |
| Capacidad de Arrastre | 2,722 |

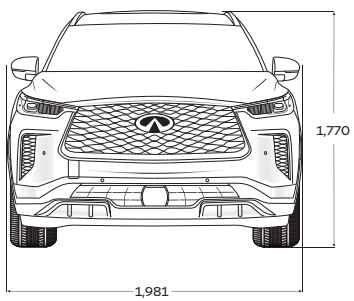


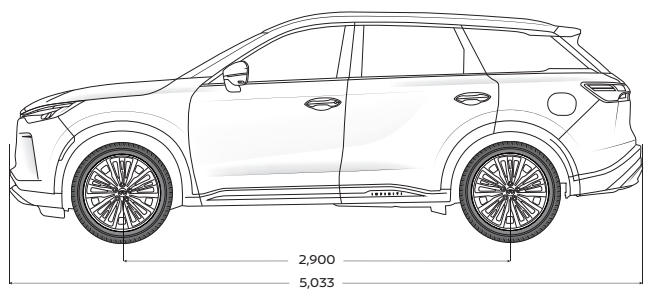


INFINITI

Facebook.com/InfinitiMexico Instagram.com/Infinitimx Twitter.com/Infinitimx

Las imágenes y especificaciones son únicamente de referencia y pueden cambiar según la versión. Consulta tu Centro INFINITI. La información sobre rendimiento de combustible se refiere al valor que se obtuvo en condiciones controladas de laboratorio, que pueden no ser reproducibles ni obtenerse en condiciones y hábitos de manejo convencional, debido a condiciones climatológicas, combustible, condiciones topográficas y otros factores. INFINITI se reserva el derecho de efectuar cualquier modificación sin previo aviso con respecto a colores, equipos o especificaciones detalladas en este folleto o descontinuar la producción de un modelo determinado. Los colores de los vehículos entregados podrán diferir ligeramente de los que figuran en este folleto. Las versiones aquí mostradas son las únicas aprobadas y certificadas por INFINITI para este modelo, conforme a las condiciones y requerimientos del mercado. Los accesorios mostrados en este catálogo se venden por separado. Imágenes de referencia. Consulta nivel de equipamiento y disponibilidad por versión y zona geográfica en tu Centro INFINITI o visítanos en infiniti.mx